

ПРЕЗЕНТАЦИЯ ПРОДУКТА КОМПАНИИ

ZAVOD-LENSVET.RU

Часть 1. Светодиодные
светильники серии GOLD

LENSVET

Линейка светильников серии GOLD



Уличные светодиодные светильники Модуль GOLD



Взрывозащищенные светильники GOLD категории 2Ex



Низковольтные светильники GOLD



Взрывозащищенные светильники GOLD категории 1Ex



Светодиодная Магистраль GOLD



Светодиодный Прожектор GOLD



Промышленные светодиодные светильники GOLD

LENSVET

Преимущества производства светильников серии GOLD

Профиль светильников производится из:

Высокотеплопроводящего экструдированного алюминиевого профиля

1. Корпус не подвержен коррозии
2. Небольшой вес, долговечность (до 50 лет), экологичность
3. Не требует покраски. Отличается простотой в использовании
4. Высокопрочный ударостойкий корпус. Конструкцию сложно повредить или вскрыть

LENSVET



Преимущества производства светильников серии GOLD :

1. Корпус светильника изготовлен из **экструдированного алюминия, покрытого защитной анодной плёнкой Anodic Aluminium Oxide (AAO),** поэтому:

- Светильник можно использовать в помещениях с агрессивными средами: щелочи, растворители, кислоты, соли, пары растворителей и прочие химические среды.
- Длительный период эксплуатации светильника. Анодированная поверхность не нуждается в периодическом восстановлении, поскольку она не темнеет с течением времени, не покрывается трещинами и пятнами.
- Светильник надежно защищен от коррозии.
- Светильник устойчив к термическим воздействиям.

LENSVET



Преимущества производства светильников серии GOLD :

2. **Крышки** изготовлены из **ударопрочного ABS/PC пластика,** что гарантирует их прочность при температуре от -95 °C до +145 °C, ударопрочность равна 80 Мпа (мегапаскалей), что эквивалентно удару весом в 40 килограмм.

3. **Крепежные элементы** изготовлены из **оцинкованной стали** (по требованию заказчика заменяем на нержавеющую морскую сталь AISI - Американский стандарт стали).

4. **Степень пылевлагозащиты IP67:** обеспечит работу даже под обильным попаданием струй воды под любыми углами.
Мы уверены в качестве наших светильников, поэтому даем **гарантию от 3х до 6 лет** на светильник, а не на его элементы.

5. **Рабочая температура t° -60°...+50° С.** Большой диапазон рабочих температур позволяет использовать светильник в жестких северных климатических зонах, а так же на юге России!

6. **Эффективность используемого нами диода Samsung составляет 165 Лм/Вт**, при этом у магазинных китайских аналогов всего 80 Лм/Вт. Если вы купите в строительном магазине обычный китайский светильник 100Вт, то его аналогом будет наш светильник 48Вт.

LENSVET

Преимущества производства светильников серии GOLD

LENSVET

3. Радиатор ЗАВОД-ЛЕНСВЕТ: DCC



1. **Радиатор конкурента**: игольчатые



2. **Радиатор конкурента**: ребристые

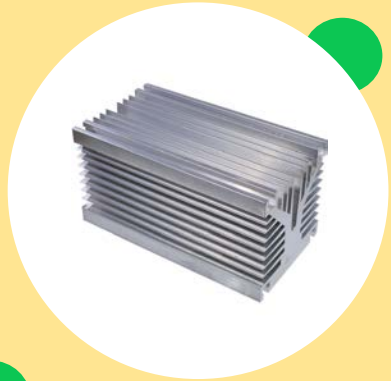

Мы не используем устаревшую реберную, пластинчатую или радиаторную систему охлаждения. В профессиональной серии GOLD применена новейшая система охлаждения светодиодов **- Динамическая система конвекционного охлаждения (Dynamic Convectional Cooling или DCC),** что позволило снизить вес и объём светильника боле чем в 2 раза по сравнению с аналогичными моделями.

Преимущества производства светильников серии GOLD



Холодный воздух

DCC

Горячий воздух



LENSVET

Динамическая система конвекционного охлаждения (Dynamic Convectional Cooling или DCC)

Светильник имеет в своем корпусе полость с двумя отверстиями, через которые проходят потоки воздуха. Нагретый корпусом воздух выходит из верхнего отверстия, что создает внутри светильника разреженное пространство и заставляет втягиваться холодный воздух из противоположного отверстия. За счет динамичной циркуляции потоков воздуха, даже через относительно малый корпус осветительного прибора, достигается эффект сопоставимый с пассивным охлаждением от более крупного по габаритам и массивного радиатора.

Преимущества светильников серии GOLD

LENSVET

Особенности светильников серии GOLD

- **Влагостойкость**

  Максимальная герметизация светильника
  Под заказ можем сделать IP69 и IP69K

- **Высокая эффективность диодов**

  Не менее 145 Лм/Вт
  Не менее 165 Лм/Вт

- **Высококачественный источник питания**

  Широкий диапазон питающих напряжений (от 176 до 264 В)

  Защита драйвера по входному напряжению

  Под заказ можем сделать защиту от напряжения 380 В

- **Ударостойкость**

- **Коррозистойкость**

Комплектующие светильников серии GOLD



1. Высокотеплопроводный экструдированный алюминиевый профиль
2. Подложка из высокотеплопроводного экструдированного алюминия
3. Светодиодная плата
4. Влагозащищенный драйвер IP67 (возможна доработка до IP69K)
5. Ударостойкий рассеиватель
6. Ударопрочные боковые заглушки
7. Гермоввод
8. Оцинкованные винты

   * можем заменить на винты из нержавеющей стали

LENSVET

Серии светильников GOLD

Прожектор GOLD





К (концентрированная): 12° градусов
К (концентрированная) : 27° градусов
К (концентрированная): 15° градусов
К (концентрированная): 30° градусов
Г (глубокая), 58° гр, 60° градусов
Л (полуширокая), 100° градусов

Модуль GOLD





Угол раскрытия КСС Д (Косинусная): 120° градусов

Магистраль GOLD





Ш (широкая), боковая, 30*120° градусов
Ш (широкая), боковая, 45*140° градусов
Ш (широкая), боковая, 157*90° градусов
Ш (широкая), боковая, 136*78° градусов

Светильники визуально отличатся друг от друга видами рассеивателя или видами оптик.
Практически все светильники идентичны друг другу

LENSVET

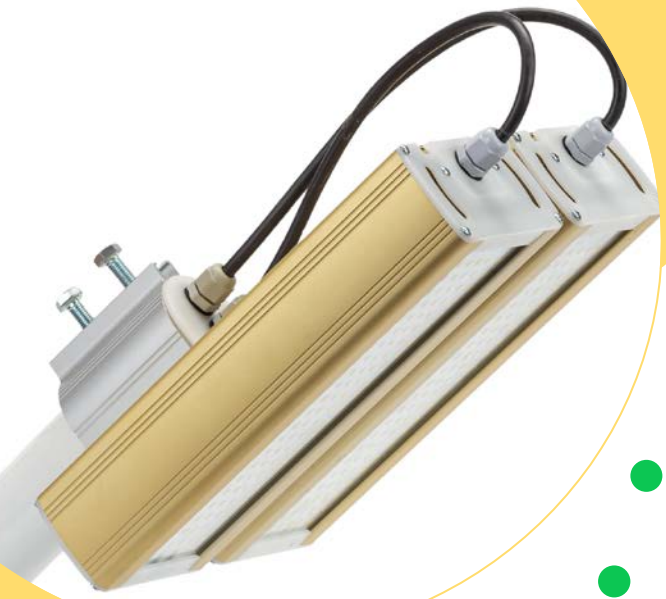

Модуль GOLD
Применение

- На улице
- Склады с невысокими потолками
- Офисные помещения
- Промышленные объекты
- Парковки
- Садоводство
- Частные территории

LENSVET

Прожектор GOLD
Применение

- Фасады зданий
- Карьеры
- Высокие столбы ЖД станций
- Сценическое освещение
- Подсветка удаленных выделенных зон
- Декоративный ландшафтный дизайн
- Высокомачтовое освещения
- Высокие потолки производственных помещений
- Высокие опоры морских/речных портов
- Высокие краны строительных и производственных объектов
- Прожекторные мачты спортивных объектов
- Высотные многоэтажные дома и коммерческие здания для освещения проездов и дворов
- Подсветка козырьков и цоколей высоких архитектурных зданий
- Для муниципальных систем освещения улиц, площадей, парков, мостов, водоемов и т.д.



LENSVET



Магистраль GOLD

Применение

- Для автострад
- Для улиц
- Для автотранспортных тоннелей
- Для надземных и подземных пешеходных переходов
- Для вытянутых коридоров общественных зданий

LENSVET



Светильники серии GOLD

Светильники наших серий являются “конструктором”. Используя разные типы крепления, модули можно соединять между собой и получать светильники разной конфигурации, решая любые задачи на ваших объектах.

LENSVET









Мощность светильников серии Модуль GOLD



32 Вт



62 Вт



96 Вт



48 Вт



80 Вт



124 Вт

LENSVET

***Под заказ произведём любой мощности несерийно**

Серия Модуль GOLD

Двухмодульная серия



32 Вт



32 Вт + 32 Вт



64 Вт

LENSVET

Пример светильника

Серия Модуль GOLD

Трехмодульная серия



32 Вт



32 Вт + 32 Вт + 32 Вт



96 Вт

Пример светильника

LENSVET

Мощность светильников серии Прожектор GOLD



27 Вт



53 Вт



79 Вт



32 Вт



64 Вт



89 Вт

LENSVET

***Под заказ произведём любой мощности несерийно**

Серия Прожектор GOLD

Двухмодульная серия



27 Вт



27 Вт + 27 Вт



54 Вт

LENSVET

Пример светильника

Серия Прожектор GOLD

Трехмодульная серия



27 Вт



27 Вт + 27 Вт + 27 Вт



81 Вт

LENSVET

Пример светильника

Мощность светильников серии Магистраль GOLD



27 Вт



53 Вт



79 Вт



32 Вт



64 Вт



89 Вт

LENSVET

***Под заказ произведём любой мощности несерийно**

Серия Магистраль GOLD

Двухмодульная серия



27 Вт



27 Вт + 27 Вт



54 Вт

LENSVET

Пример светильника

Серия Магистраль GOLD

Трехмодульная серия



27 Вт

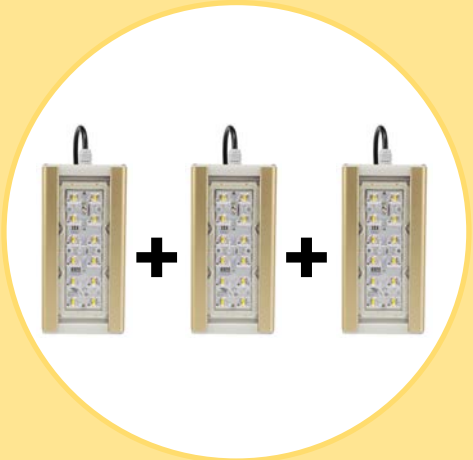

27 Вт + 27 Вт + 27 Вт



81 Вт

Пример светильника

LENSVET

Типы крепления

Ниже представлены варианты креплений, благодаря которым мы индивидуально под каждое ТЗ собираем наши модули

- Консольное
- Универсальное
- Подвесное
- На рым болт
- На автомобильную балку
- Для АЗС
- Проходное на трос
- Длинная лира
- Ригельное крепление



*Под заказ изготавливаем крепления по ТЗ заказчика для сбора индивидуальных форм и видов светильников!

LENSVET

Типы крепления
Консольное

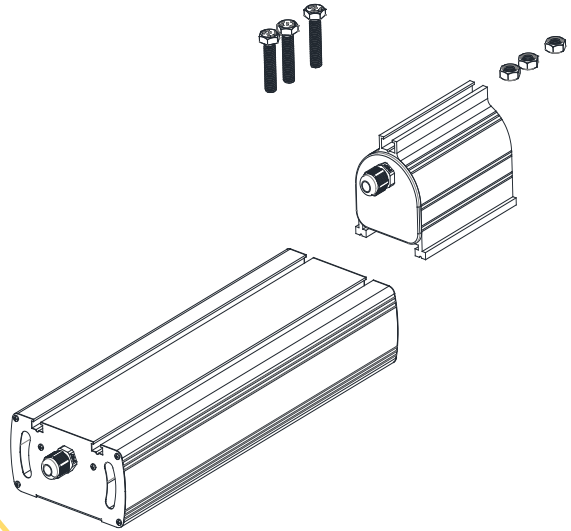

1



Тип «К»



Тип «Км»

2

Консольное крепление светильников предполагает установку на отдельные самостоятельные детали – кронштейны. Еще их называют консолями или оголовниками. Это самый распространенный способ монтажа осветительных приборов на мачту, на консоль.

***Изготовим любое крепление под заказ!**

LENSVET

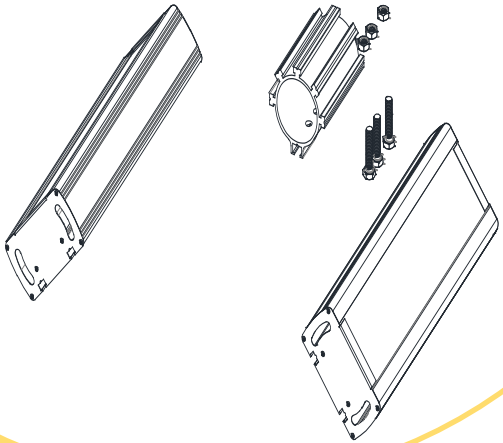

Типы крепления
Консольное

1



Консоль



2

Уличный столб

Консольное крепление светильников предполагает установку на отдельные самостоятельные детали – кронштейны. Еще их называют консолями или оголовниками. Это самый распространенный способ монтажа осветительных приборов.

***Изготовим любое крепление под заказ!**

LENSVET

Типы крепления
Универсальное

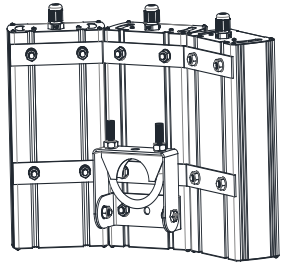

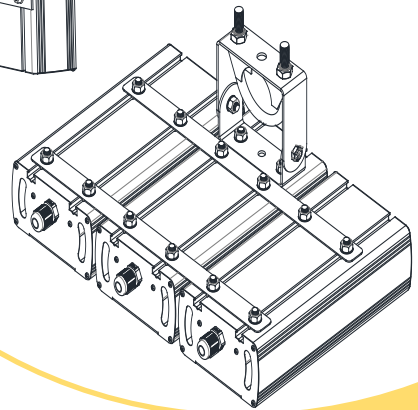

1



Тип «У»

2



Тип «УМ»

- Универсальное (тип У) крепление подразумевает установку как на трубу, так и на стену или потолок
- Тип УМ позволяет добиться более широкого угла раскрытия светового потока светильника на мачте, трубе, консоли, тросе и так далее.

***Изготовим любое крепление под заказ!**

LENSVET

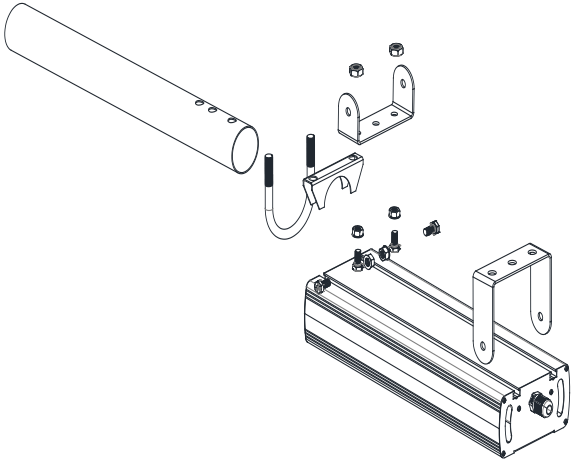

Типы крепления Универсальное

1



Вариант установки на стену

2



Вариант установки на трубу

LENSVET

За счет смещения универсального крепления к основанию светильника, можно добиться более большого угла поворота светильника.
Светильник упирается в консоль и его можно повернуть только в одной плоскости - вверх, а вниз его повернуть сложно. Но если сместить консоль к основанию светильника, то он повернется еще ниже.

***Изготовим любое крепление под заказ!**

Типы крепления
Подвесное

1





2

Подвесное крепление актуально, когда нет возможности установить светильник на консоль. Такой способ используют для помещений большой площади и высоты. Высоту подвеса светильников выбирают с учетом норм освещенности – подвешенный прибор должен обеспечивать требуемое количество света.

***Изготовим любое крепление под заказ!**

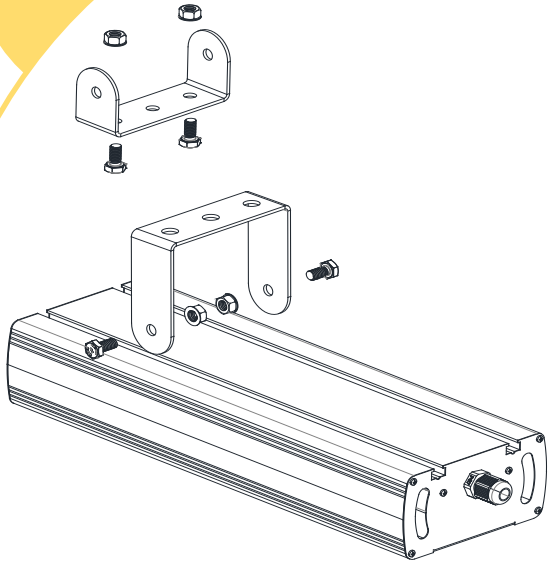

LENSVET

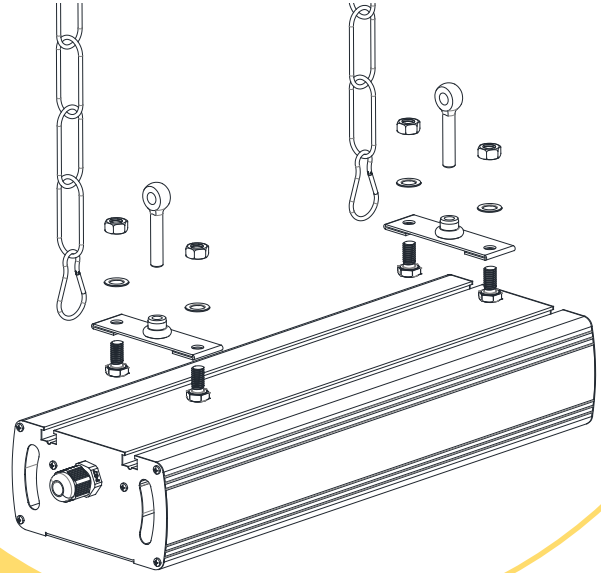

Типы крепления
На рым болт

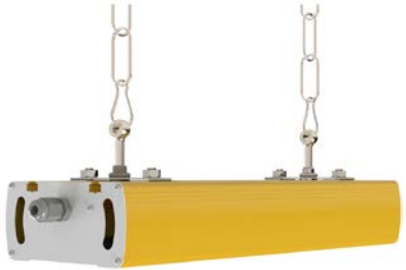



Подвесное крепление актуально, когда нет возможности установить светильник на консоль. Такой способ используют для помещений большой площади и высоты. Высоту подвеса светильников выбирают с учетом норм освещенности – подвешенный прибор должен обеспечивать требуемое количество света.

***Изготовим любое крепление под заказ!**

LENSVET

Типы крепления
На автомобильную балку



1



2

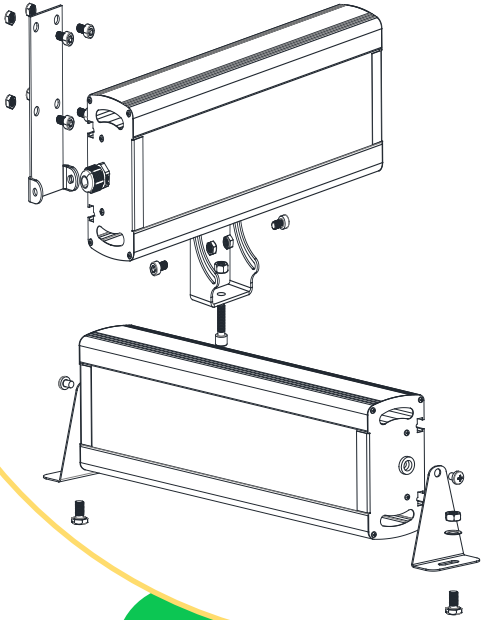

LENSVET

Крепление предназначено для установки в качестве дополнительного осветительного прибора на легковые, грузовые и внедорожные транспортные средства, используются специальные крепежи, исключающие вибрацию и самопроизвольное раскручивание соединений.

***Изготовим любое крепление под заказ!**

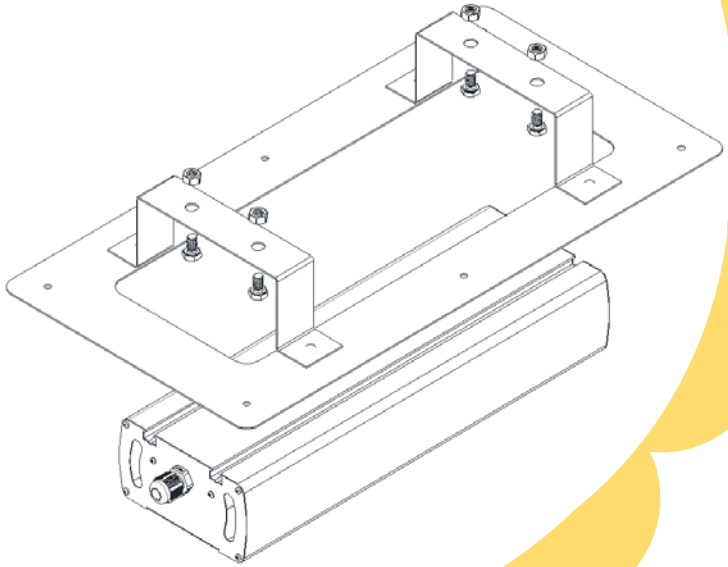

Типы крепления Для АЗС



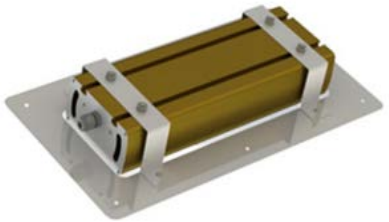

LENSVET

Крепления специально разработаны для установки на АЗС, для скрытого монтажа в любой тип потолков. Данное крепление подразумевает встраивание в козырек над АЗС.
Данные модели могут изготавливаться как в стандартном исполнении, так и во взрывозащищенном 1EX 2EX.
*Размер монтажной ячейки для светильника предоставляется клиентом

***Изготовим любое крепление под заказ!**

Типы крепления
Проходное на трос



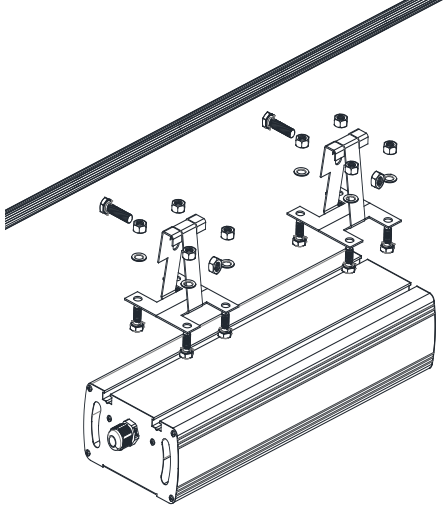

LENSVET

Данный тип крепления применяется при невозможности установки светильника на потолок или подвес. Светильники монтируются на натянутый между стенами трос.
Подходит под любой тип светильников.

***Изготовим любое крепление под заказ!**

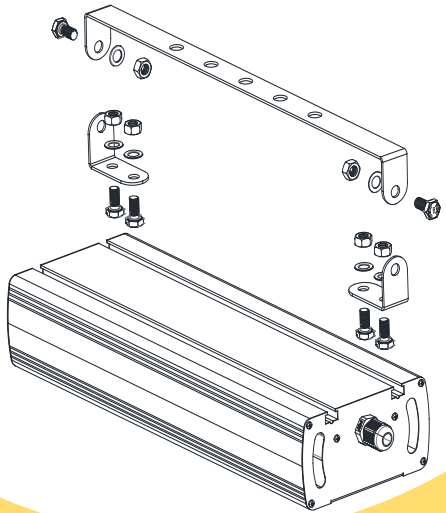

Типы крепления
Длинная лира



LENSVET

Крепление предназначено для монтажа на стену/потолок/монтажные лотки.
Позволяет изменять угол наклона светильника.

***Изготовим любое крепление под заказ!**

Типы крепления
Ригельное крепление



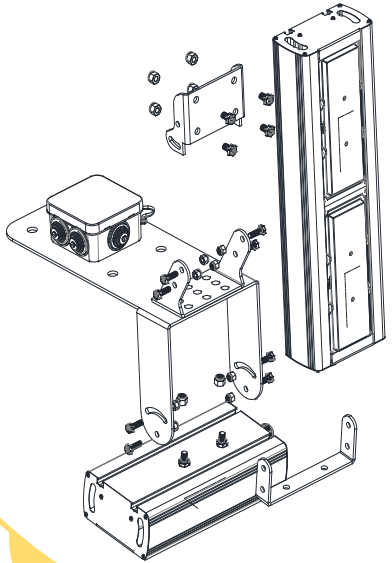

LENSVET

Ригельные светильники применяются для освещения железнодорожных путей, парков, стадионов. Осветительная система должна обеспечивать равномерное освещение междупутья, даже при условии наличия подвижного состава на смежных путях. Для изоляции светильников от конструкции ригеля используется брус траверсы.

***Изготовим любое крепление под заказ!**

Рассеиватели светильников

	Минеральное стекло	Прозрачный поликарбонат	Матовый поликарбонат
Стоимость	20/100	35/100	55/100
Износоустойчивость	80/100	100/100	80/100
Светопропускание	80/100	100/100	100/100
	Не мутнеют в течение многих лет использования	Высокая стойкость к воздействию УФ-лучей	Без слепящего эффекта при взгляде на светодиоды

LENSVET



Прозрачный поликарбонат

- ударопрочный, вандалостойкий
- легче и прочнее стекла
- гибок, его легко обрабатывать и легко очищать
- он пожаробезопасен

LENSVET

Мы используем **ударопрочный светотехнический монолитный поликарбонат (Lighting engineering monolithic polycarbonate – «LEMP»)**- рассеиватель выдержит падение с высоты 15 метров.

Матовый поликарбонат

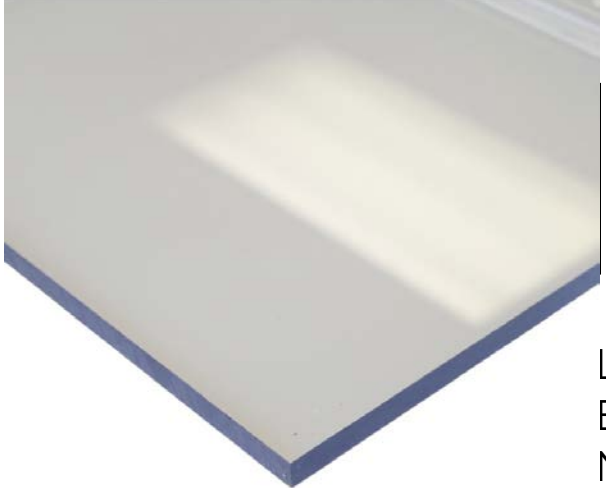

Матовый поликарбонат не прозрачный, а **матовый** за счет изменения состава. В отличие от прозрачного поликарбоната:

- светопропускаемость ниже
- красиво, приятно рассеивает свет и убирает слепящий эффект
- не дает бликов, и “зайчиков”, глазу гораздо комфортнее при таком равномерном освещении.

Его лучше ставить когда невысокая высота подвеса.

Матовый и прозрачный поликарбонат химически разлагаются под действием водных или спиртовых растворов щелочей, газообразного аммиака и его растворов, а также аминов.

LENSVET

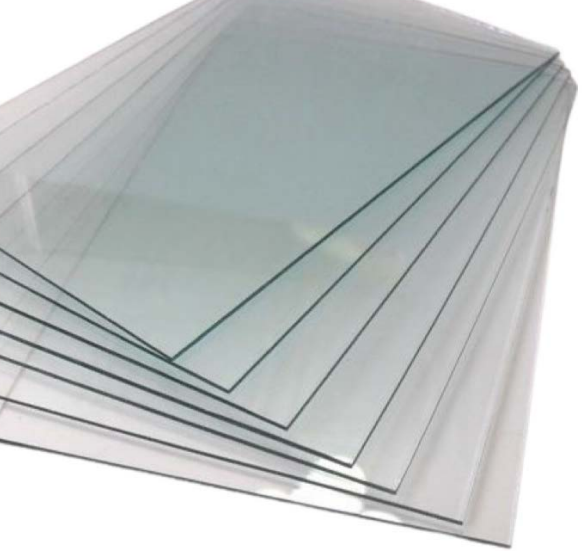

Минеральное стекло

В отличие от поликарбоната, минеральное каленое стекло можно использовать:

- в агрессивных средах (щелочи, амиаки, растворители, краски, кислоты);
- в высокотемпературных средах;
- каленое ударопрочное стекло, менее прочнее, чем поликарбонат.

- Рекомендуем использовать: в лакокрасочных камерах (легко проще очистить), на фермах (стекло не разрушается в аммиачной среде).

LENSVET

Светодиоды и оптика светильника

Модуль GOLD





LENSVET

Используются диоды Samsung

У серии светильников **Модуль GOLD**:

- светоотдача 165 Лм/Вт
- гарантия 5 лет

У серии светильников **Модуль GOLD Эконом**:

- светоотдача 145 Лм/Вт
- гарантия 3 года



Светодиоды и оптика светильника

Модуль Прожектор GOLD

Используются диоды Samsung

У серии светильников **Модуль Прожектор GOLD**:

- светоотдача 165 Лм/Вт
- гарантия 5 лет

У серии светильников **Модуль Прожектор GOLD Эконом**:

- светоотдача 145 Лм/Вт
- гарантия 3 года

LENSVET

Светодиоды и оптика светильника

Модуль Прожектор GOLD

В серии Модуль Прожектор GOLD мы используем следующие линзы с КСС:

- К (концентрированная), 12° градусов
- К (концентрированная), 27° градусов
- Г (глубокая), 58° градусов
- Л (полуширокая), 100° градусов

***под заказ можем изготовить с любой КСС**





LENSVET

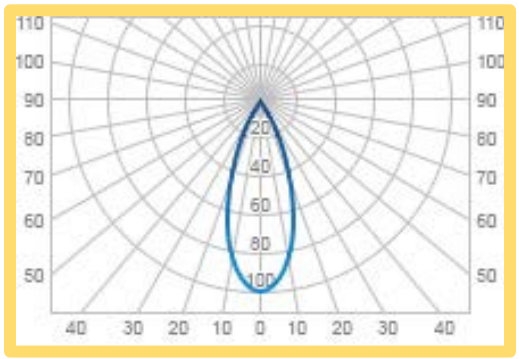

КСС К (концентрированная)

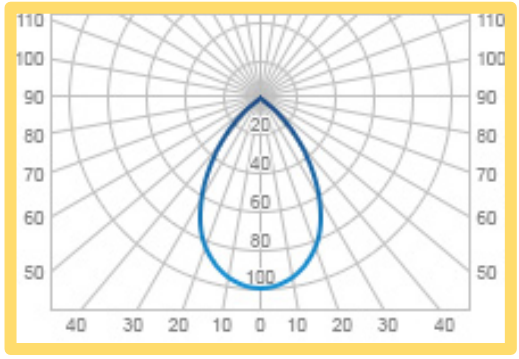

КСС Г (глубокая)

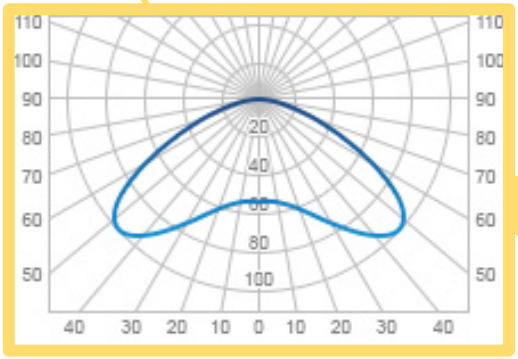

КСС Л (полуширокая)



Светодиоды и оптика светильника

Модуль Прожектор GOLD Эконом

В серии Модуль Прожектор GOLD Эконом мы используем следующие линзы с КСС:

- К (концентрированная), 15° градусов
- К (концентрированная), 30° градусов
- Г (глубокая), 60° градусов

***под заказ можем изготовить с любой КСС**

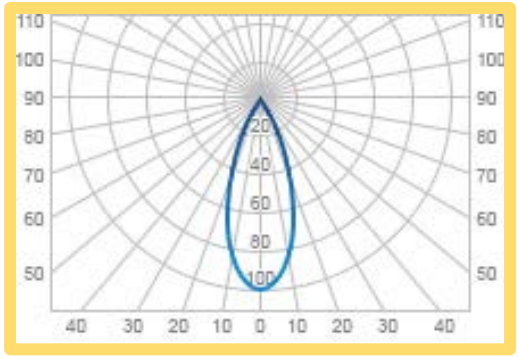

КСС К (концентрированная)

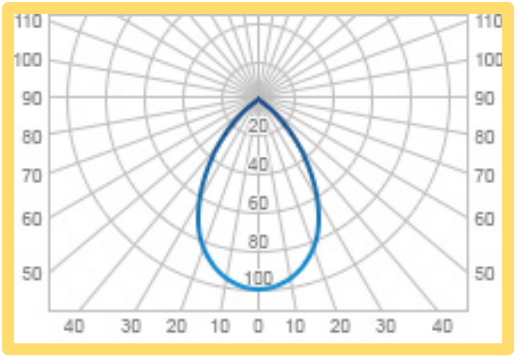

КСС Г (глубокая)

LENSVET

Светодиоды и оптика светильника

Модуль Магистраль GOLD



LENSVET

У серии светильников **Модуль Магистраль GOLD** используются диоды Samsung:

- светоотдача 165 Лм/Вт
- гарантия 5 лет

У серии светильников **Модуль Магистраль GOLD Эконом** используются диоды Seoul Semiconductor:

- светоотдача 145 Лм/Вт
- гарантия 3 года



Светодиоды и оптика светильника

Модуль Магистраль GOLD

В серии светильников Магистраль GOLD мы используем следующие линзы с КСС:

- Ш (широкая), боковая, 30*120° градусов
- Ш (широкая), боковая, 45*140° градусов

***под заказ можем изготовить с любой КСС**

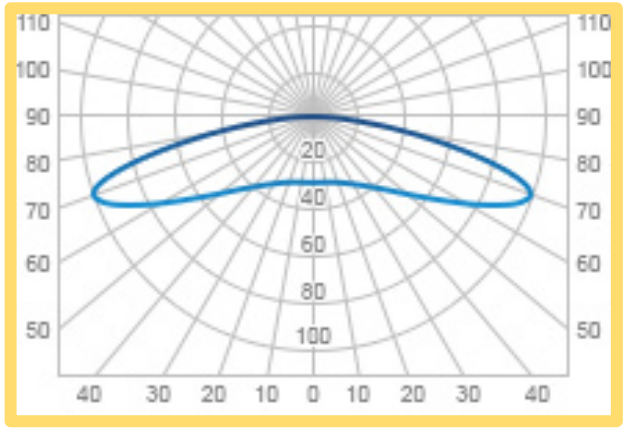

КСС Ш (широкая)

LENSVET

Светодиоды и оптика светильника

Модуль Магистраль GOLD Эконом



В серии светильников Магистраль GOLD Эконом мы используем следующие линзы с КСС:

- Ш (широкая), боковая, 157*90° градусов
- Ш (широкая), боковая, 136*78° градусов

***под заказ можем изготовить с любой КСС**

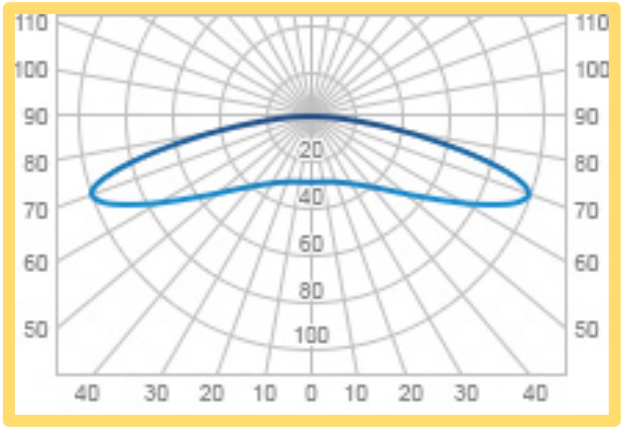

КСС Ш (широкая)

LENSVET

Особенности оптики светильников серии GOLD

Светильники серии Архитектура Модуль GOLD

Применение:

- Подсветка фасадов зданий, архитектурных объектов, памятников, парков
- Подсветка мостов
- Подсветка рекламных баннеров
- Подсветка ландшафта
- Подсветка частных территорий

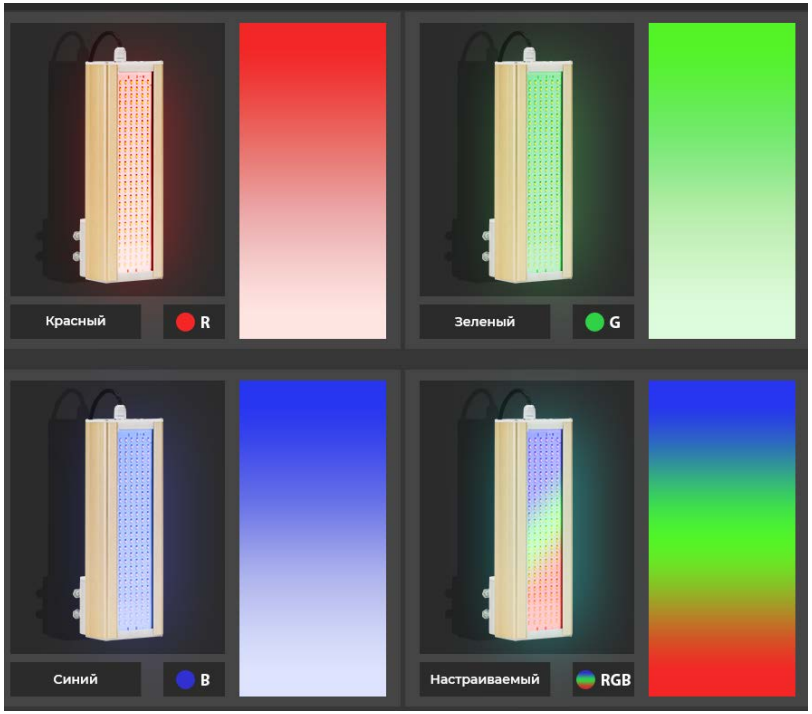

Изготавливаем со стандартными светодиодами Samsung цветовой температуры 4000К так и 3000К, 5000К, зелеными, красными, синими и RGB светодиодами.

LENSVET

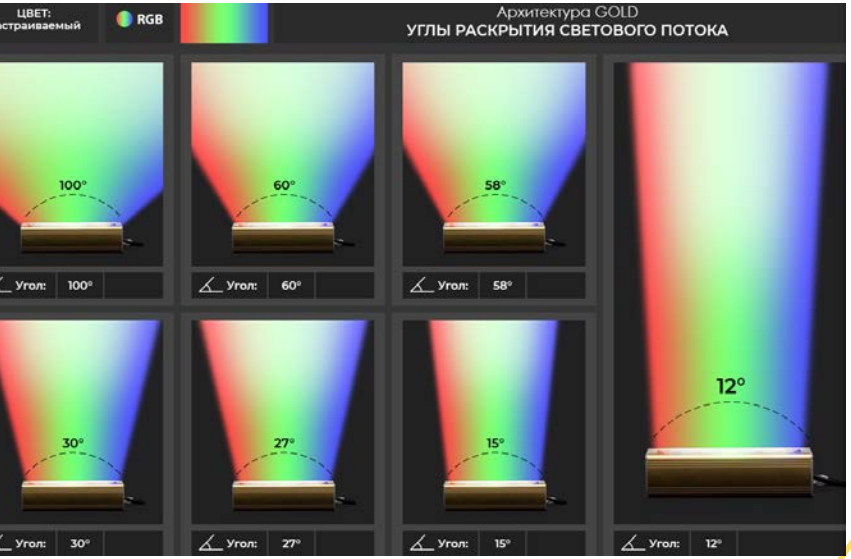

Особенности оптики светильников серии GOLD

Светильники серии Архитектура Прожектор GOLD

Мы можем произвести светильники серии Проектор GOLD с любым градусом.

Такие светильники можно использовать :

- На улице
- На складах
- В Карьерах
- На мачтах стадиона
- В архитектурном освещении

И т.д.

Лучи света в наших прожекторах максимально равномерные без искажений даже в приближении.

LENSVET

Источники питания светильников Поставщики



Используемые драйверы в базовой модификации:

- ТК Аргос-Трейд (Санкт-Петербург)
- НПК ТрансЭТ (Санкт-Петербург)
- ООО Трион (Москва)
- Mean Well (КНР / Тайвань)

***Под заказ изготавливаем с драйвером любого производителя!**

LENSVET



Источники питания светильников

- Надежные поставщики
- Широкий диапазон питающих напряжений (от 176 до 264В)
- Защита драйвера по входному напряжению
- Низкий уровень коэффициента пульсации по свету (не более 1%)
- Высокий коэффициент мощности (не менее 0,95)
- Высокий КПД (не менее 90%)
- Возможность поставки быстросъемных источников питания
- Герметизация вплоть до IP69K (струя горячей воды под давлением)

LENSVET



Источники питания светильников

- Возможность управлять светильником, группами светильников, задавать различные сценарии **умного освещения: 1-10V, 0-10V, TRIAC, DALI, Push DIM, PLC, LoRaWAN, Zigbee, Z-Wave и любые типы АСУНО** (Автоматизированная система управления наружным освещением), благодаря чему стало легко и просто менять не только яркость светильника, но и регулировать энергопотребление, а значит и траты на освещение

- Возможность управления с компьютера и телефона, как через софт, так и через любые мессенджеры (WhatsApp, Telegram, Viber и тд)

- Возможность установки драйвера 12, 24, 36V AC/DC

LENSVET

Примеры выполненных работ

Задача: Осветить складское помещение

Объект: Складской комплекс Nordway Шушары.
г. Санкт-Петербург.
Менеджер: Лариса Гозбенко
Было подобрано оборудование:
Светодиодный светильник Прожектор GOLD, 124 Вт
Световой поток: 20 460 Лм
Используется оптика для подсветки узких проемов: 15° градусов
КСС К (концентрированная)
Количество: 23 шт
Имеется рекомендательное письмо



LENSVET



Лариса Гозбенко , Руководитель отдела продаж
Электронная почта: l9046120535@zavod-lensvet.ru
Телефон: +7 921 648 65 01

Примеры выполненных работ

Задача: Осветить складское помещение



Объект: Складской комплекс Nordway Шушары.
г. Санкт-Петербург.
Менеджер: Лариса Гозбенко
Было подобрано оборудование:
Светодиодный светильник Прожектор GOLD, 124 Вт
Световой поток: 20 460 Лм
Используется оптика для подсветки узких проемов: 15° градусов.
КСС К (концентрированная)
Количество: 23 шт
Имеется рекомендательное письмо



Лариса Гозбенко , Руководитель отдела продаж
Электронная почта: l9046120535@zavod-lensvet.ru
Телефон: +7 921 648 65 01

LENSVET

Примеры выполненных работ

Задача: Осветить Ангар



Объект: Производственно-строительная компания,
Цех порошковой окраски. г. Санкт-Петербург.
Менеджер: Станислав Кучкин
Было подобрано оборудование:
Светодиодный светильник Модуль GOLD, 48 Вт
Световой поток: 7 920 Лм
Высота потолков не очень большая, использовалась косинусная КСС 120° градусов
Количество: 23 шт
Имеется рекомендательное письмо



Станислав Кучкин, Руководитель отдела продаж
Электронная почта: s9043300148@zavod-lensvet.ru
Телефон: +7 963 323 30 85

LENSVET

Примеры выполненных работ

Задача: Осветить автомобильное депо



Объект: ООО "ССК" г. Оренбург
Менеджер: Анна Окулова
Было подобрано оборудование:
Светодиодный светильник Модуль GOLD, 96 В - 2 шт
Световой поток: 15 840 Лм
Светодиодный светильник Модуль GOLD, 48 Вт -12 шт
Световой поток: 7 920 Лм
Высота потолков не очень большая, использовалась косинусная КСС 120° градусов.
Имеется рекомендательное письмо



Анна Окулова, Специалист по светодиодному освещению
Электронная почта: a9643349930@zavod-lensvet.ru
Телефон: +7 964 334 99 30

LENSVET

Примеры выполненных работ

- Задача: Осветить бассейн



Объект: Сестрорецкий курорт, г. Санкт-Петербург.
Менеджер: Лариса Гозбенко
Было подобрано оборудование:
Светодиодный светильник Модуль GOLD, 144 Вт с матовым рассеивателем, чтобы исключить слепящий эффект
Световой поток: 23 760 Лм
Количество: 14 штук
Имеется рекомендательное письмо



Лариса Гозбенко , Руководитель отдела продаж
Электронная почта: l9046120535@zavod-lensvet.ru
Телефон: +7 921 648 65 01

LENSVET

Примеры выполненных работ

Задача: Осветить футбольное поле

Объект: Спортивная школа МБУ СШ «Факел». г. Челябинск, футбольное поле.
Менеджер: Лариса Гозбенко
Было подобрано оборудование:
Светодиодный светильник Прожектор GOLD, 1000Вт
Световой поток: 165 000 Лм
Прожектор не дает боковой слепящий эффект
(то есть если смотреть на светильник сбоку, то он не дает бликов и зайчиков)
Использовалась КСС 60° градусов, КСС Г (глубокая)
Количество: 4 шт
Имеется рекомендательное письмо





Лариса Гозбенко , Руководитель отдела продаж
Электронная почта: l9046120535@zavod-lensvet.ru
Телефон: +7 921 648 65 01

LENSVET

Примеры выполненных работ

Задача: Осветить морской арктический порт



Объект: ООО "ПАЛЛАДА", г. Мурманск. Причал и ангар
Менеджер: София Жильцова
Было подобрано оборудование:
Светодиодный светильник Модуль GOLD, 64 Вт - 6шт
Световой поток: 10 560 Лм
Светодиодный светильник Модуль GOLD, 288 Вт - 2шт
Световой поток: 47 520 Лм
Светодиодный светильник Модуль GOLD, 192 Вт - 5шт
Световой поток: 31 680 Лм
На причале заметна неравномерность подсветки (видны незасвеченные пятна).
Мы всем своим клиентам предлагаем сделать светотехнический расчет.
Но здесь было желание клиента просто поменять старые светильники на такие же новые, собственно чтои было нами сделано.

Имеется рекомендательное письмо



София Жильцова, Специалист по светодиодному освещению
Электронная почта: s9043300102@zavod-lensvet.ru
Телефон: +7 904 330 01 02

LENSVET

Примеры выполненных работ



- Задача: Осветить территорию

Объект: Транснефть. г. Белгород
Менеджер: Евгения Кодаш
Было подобрано оборудование:
Светодиодный светильник Прожектор GOLD 500 Вт,
Световой поток: 82 500 Лм
Количество: 8 штук
Использовалась оптика 60° Градусов, КСС Г (глубокая)
Имеется рекомендательное письмо



Евгения Кодаш, Специалист по светодиодному освещению
Электронная почта: e9632464026@zavod-lensvet.ru
Телефон: +7 963 246 40 26

LENSVET

Примеры выполненных работ
Несерийные заказы



Задача: Разработать светильник для атомной электростанции

Объект: Атомная электростанция
Менеджер: Максим Абдулаев
Было подобрано оборудование:
Светильник светодиодный в комплекте с подключенным кабелем ПВС 2х1,5, 60 Вт
Светильник работает на глубине до 20 метров - погружается в атомный реактор для дефектоскопии
Световой поток: 10 000 Лм
Количество: 2 шт
Имеется рекомендательное письмо





Максим Абдуллаев, Коммерческий директор
Электронная почта: m9030978877@zavod-lensvet.ru
Телефон: +7 903 097 88 77



LENSVET

Примеры выполненных работ
Несерийные заказы

Задача. Собрать светильник для быстро роста растения (Фитосветильник)

Менеджер: Лариса Гозбенко
Подобрано оборудование: подобраны светодиоды для ускорения роста корневой системы.
Светодиодный Фитосветильник 50 Вт
Длина волны: 380-840nm
Количество: 1 шт.
Ниже представлено многолетнее дерево, достигшее роста 1,3 метра за пол года.

Имеется рекомендательное письмо



Лариса Гозбенко , Руководитель отдела продаж
Электронная почта: l9046120535@zavod-lensvet.ru
Телефон: +7 921 648 65 01







LENSVET

Примеры выполненных работ

Задача. Собрать светильник для быстро роста растения (Фитосветильник)







LENSVET



Лариса Гозбенко , Руководитель отдела продаж
Электронная почта: l9046120535@zavod-lensvet.ru
Телефон: +7 921 648 65 01



ПРЕЗЕНТАЦИЯ ПРОДУКТА КОМПАНИИ

ZAVOD-LENSVET.RU

Часть 2. Взрывозащищенные
светодиодные светильники серии GOLD

LENSVET

1Ex

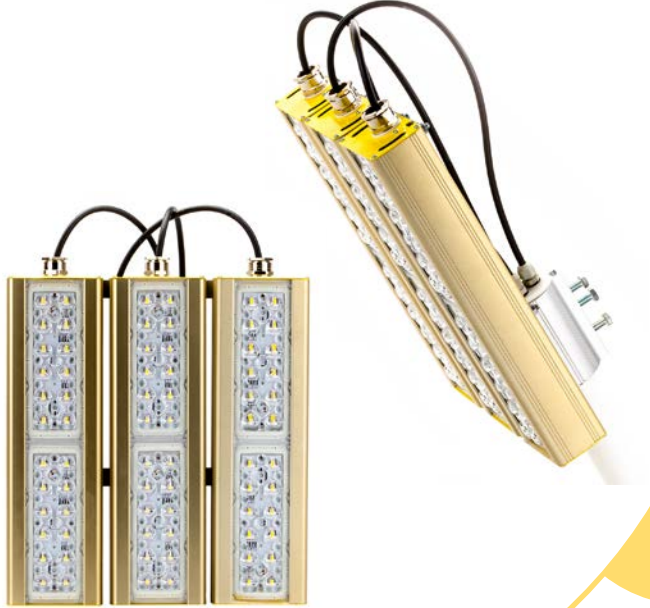

Взрывозащищенные светодиодные светильники GOLD

Взрывозащищенные светильники серии GOLD - это светильники , которые устойчивы к взрывам, вибрациям, толчкам, перепадам температуры.

Они используются **для освещения** взрывоопасных предприятий и зон (АТС, ТЭС, шахты, цеха, АЭС и т. д). Их работоспособность, целостность и герметизация сохраняется в аварийных и чрезвычайных ситуациях.

LENSVET

1Ex

Маркировка Взрывозащищенного светильника GOLD:

1 Ex - Знак уровня взрывозащиты:

1 – взрывобезопасное электрооборудование: взрывозащищенность обеспечивается как при нормальных режимах работы, так и при вероятных повреждениях, зависящих от условий эксплуатации, кроме повреждений средств, обеспечивающих взрывозащищенность;

2 – электрооборудование повышенной надежности против взрыва: в нем взрывозащита обеспечивается только в нормальном режиме работы.

******ВАЖНО!** Имея сертификат класса 1Ex, наши взрывозащищенные светильники можно использовать в зонах 2 класса.

Ex – знак соответствия стандартам.

nA - Знак вида взрывозащиты (не искрящее оборудование).

mb – знак вида взрывозащиты (герметизация компаундом).

IIC – знак подгруппы (категория смеси). Ко второй категории относится наружняя и внутренняя установка оборудования. Существуют три подкатегории категории II: IIA, IIB, IIC. Каждая последующая подкатегория включает (может заменить) предшествующую, то есть категория C является высшей и соответствует требованиям всех категорий.

T6 – знак температурного класса. Максимальная температура оборудования: 85 градусов. Температура самовоспламенения взрывоопасной среды: 85 градусов.

Gb – знак уровня и группа взрывозащиты. Подходит для нормальных условий эксплуатации, условий часто возникающих неисправностей или для электрооборудования, неисправности которого обычно учитывают. **Электрооборудование работает в зонах 1 и 2.**

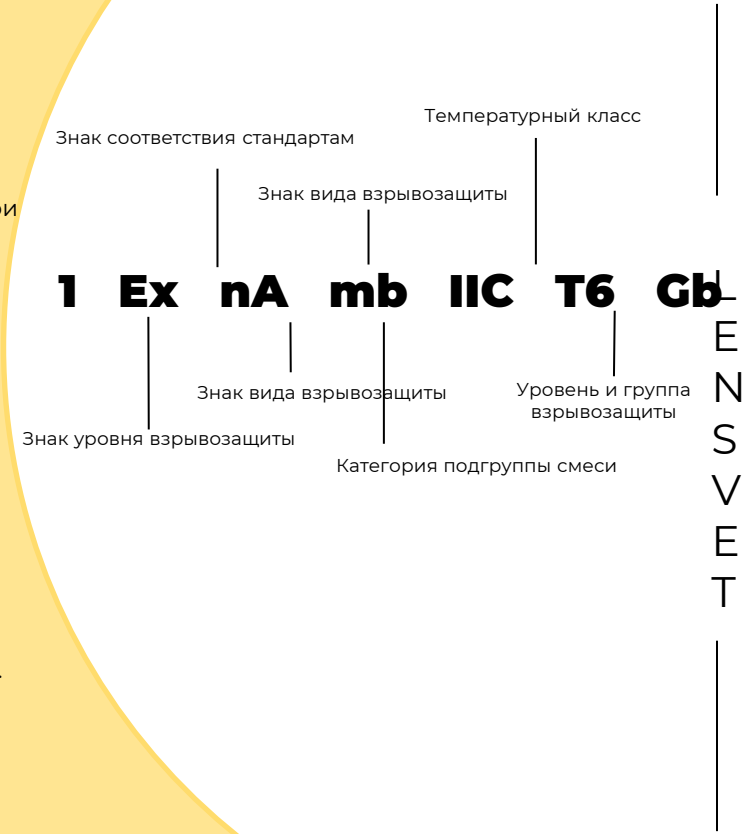

Взрывозащищенные светодиодные светильники GOLD

Серии Взрывозащищенных светильников:

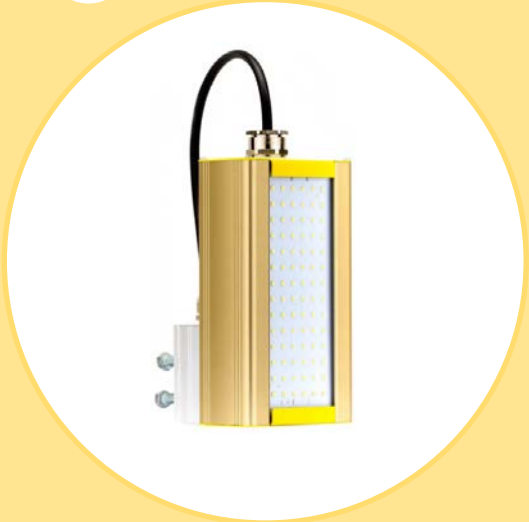

Взрывозащищенные светильники Модуль GOLD



Взрывозащищенные светильники Прожектор GOLD



Взрывозащищенные светильники Магистраль GOLD

LENSVET

1Ex

Взрывозащищенные светодиодные светильники GOLD



LENSVET

Взрывозащищенные светильники Модуль GOLD

Применение:

- Цеха по переработке древесины;
- Реакторные и машинные залы;
- Цеха химических и металлургических заводов;
- Все предприятия нефтеобрабатывающей промышленности;
- АЗС: заправочные станции;
- Места проведения подрывных работ;
- Военные полигоны;
- Предприятия оборонной промышленности;
- Заводы, производящие горючие вещества или любые лакокрасочные материалы;
- Электростанции.

1Ex

Взрывозащищенные светодиодные светильники GOLD



LENSVET

Взрывозащищенные светильники Прожектор GOLD

Применение:

- На взрывоопасных предприятиях и зонах, чтобы подсветить здание или территорию может использоваться прожектор.

- На взрывоопасных предприятиях и зонах с высокими потолками, так же лучше ставить прожектор с оптикой.

1Ex

Взрывозащищенные светодиодные светильники GOLD



LENSVET

Взрывозащищенные светильники Магистраль GOLD

Применение:

- В тоннелях , например шахта может быть в виде тоннеля, и там может понадобиться широкая оптика.
- Для подсветки полигонов, также может понадобиться широкая магистральная оптика.

1Ex

Низковольтные Взрывозащищенные светильники

Низковольтные Взрывозащищенные светильники Модуль GOLD

12 В 24 В 36 В



Низковольтные Взрывозащищенные светильники Прожектор GOLD

12 В 24 В 36 В



Низковольтные Взрывозащищенные светильники Магистраль GOLD

12 В 24 В 36 В



LENSVET

Используются для зон , где на производствах низковольтные се

1Ex

Типы крепления для Взрывозащищенных светильников серии GOLD



- Консольное



- Универсальное



- Подвесное



- На рым болт



- На автомобильную балку



- Для АЗС



- Проходное на трос



- Длинная лира



- Ригельное крепление

LENSVET

***Под заказ изготавливаем крепления по ТЗ заказчика для сбора индивидуальных форм и видов светильников!**

1Ex

Сертификат взрывозащиты ООО “ЗАВОД-ЛЕНСВЕТ”

1Ex класс взрывозащиты - то есть мы можем использовать в зонах класса 1.

Имея сертификат класса 1Ex, наши взрывозащищенные светильники можно использовать в зонах класса 2Ex

Вид взрывозащиты m, тип герметизации компаундом - то есть полости внутри взрывозащищенного светильника заполнены сертифицированным взрывозащищенным компаундом

Температурный класс T6 - отвечает за максимальную температуру на поверхности взрывозащищенного светильника , т.е. до 85 градусов



LENSVET

1Ex

Сертификат взрывозащиты ООО “ЗАВОД-ЛЕНСВЕТ”

Зоны 1

Помещение газовых турбин
Цех заполнения бутылок растворителем (вентиляция отсутствует)
Зона радиусом 5-10 метров непосредственно от источников взрывопасной смеси, резурвуаров с легковоспламеняющйся жидкостью.
Зона вокруг окончания ствола дымовой трубы
Склад ГСМ
Территория НПЗ
Наружные помещения нефетгазовых месторождений
Подземные сооружения, строящегося метро
В качестве габаритных огней карьерной техники, а также для освещения ходовой части экскаваторов.
Водоснабжение, канализация и утилизация отходов, очистные сооружения
Покрасочная камера
Освещение территории АЭС
Помещение аммиачной компрессорной
Наружная установка нефтеперерабатывающего завода
Склад баллонов с изобутаном в помещении
Бензозаправочная колонка АЗС
Узел задвижки на газопроводе в помещении
Химическая лаборатория (работа с ЛВЖ)
Железнодорожная эстакада по открытому сливу сырой нефти
Закрытое тарное хранилище ЛВЖ
Зарядная станция аккумуляторов
Закрытый склад баллонов с аммиаком
Смотровая канава в гараже

LENSVET

1Ex

Сертификат взрывозащиты ООО “ЗАВОД-ЛЕНСВЕТ”

Зоны 2

Пруд-отстойник с плавающей нефтяной пленкой
Помещение для наполнения баллонов сжиженным газом
Цех по производству аммиачной селитры
Стоянка автомашин в гараже
Цех заполнения бутылок растворителем (вентиляция имеется)
Закрытый склад баллонов с пропаном

Железнодорожная эстакада по открытому сливу сырой нефти
Узел задвижки на нефтепроводе в помещении
Отделение лакирования мебельной фабрики (вентиляция имеется)

Открытый склад дизельного топлива в бочках
Участок заполнения бутылок ацетоном (вентиляция имеется)
Стоянка автомашин в гараже
Цех заполнения бутылок растворителем (вентиляция имеется)
Закрытый склад баллонов с пропаном

Железнодорожная эстакада по открытому сливу сырой нефти
Узел задвижки на нефтепроводе в помещении
Отделение лакирования мебельной фабрики (вентиляция имеется)

Открытый склад дизельного топлива в бочка

LENSVET

1Ex

Референс лист ZAVOD-LENSVET.RU

LENSVET

1. АО «ГАЗПРОМНЕФТЬ – МНПЗ» - на сумму **3 153 750 руб.**
2. ГБУ ТО "ОБЪЕДИНЕНИЕ АВ И АС" - на сумму **1 618 163 руб.**
3. РОСТОВСКАЯ ТАМОЖНЯ 3 контракта - на сумму **1 524 387 руб.**
4. ФГКУ "СЗРПСО МЧС РОССИИ" - 2 контракта на сумму **821 340 руб.**
5. СПБ.ГБПОУ "КОЛЛЕДЖ ВОДНЫХ РЕСУРСОВ" - на сумму **641 052 руб.**
6. СПБ ГБУЗ "БОЛЬНИЦА СВ. ГЕОРГИЯ" - на сумму **510 330 руб.**
7. СПБ ГБУ "ЦФКС И З КРАСНОСЕЛЬСКОГО РАЙОНА" - на сумму **342 943 руб.**
8. АРБИТРАЖНЫЙ СУД ОРЕНБУРГСКОЙ ОБЛАСТИ - на сумму **334 330 руб.**
9. АО «Туапсинский морской торговый порт» - на сумму **858 000 руб.**
10. ООО МЗ «ТОНАР» - на сумму **278 850 руб.**
11. АО Волга-Флот (Судоходная компания Волжское Пароходство) - на сумму **361 250 руб.**
12. АО «Северо-Западный Флот» (Северо-Западное пароходство) - на сумму **419 000 руб.**
13. АО «МОРПОРТ СПБ» (Морской порт Санкт-Петербург) - на сумму **586 600 руб.**
14. АО «ТЕРМИНАЛ ВЛАДИВОСТОК» - на сумму **709 760 руб.**
15. АО «Концерн Росэнергоатом» «Кольская атомная станция» - на **сумму 1 107 470 руб.**
16. ЗАО «РЕНО РОССИИ» - на сумму **1 712 742 руб.**
17. ПАО «БАНК ВТБ» - на сумму **755 401 руб.**
18. ПАО «ММК» - на сумму **6 566 417 руб.**
19. ПАО «Т ПЛЮС» - на сумму **1 431 900 руб.**
20. ООО «УРСА ЕВРАЗИЯ» на сумму **5 011 872 руб.**
21. ПАО «Квадра» - на сумму **3 111 864 руб.**
22. ТД «ЦУМ» - на сумму **360 646 руб.**
23. ПАО «Орскнефтеоргсинтез» - на сумму **1 591 037 руб.**
24. ОКБ «ГИДРОПРЕСС» - на сумму **859 917 руб.**
25. ООО "Азия Цемент" - на сумму **336 715 руб.**
26. КГКУ УАЗ ПРАВИТЕЛЬСТВА ХК -- на сумму **2 830 018 руб.**
27. АО «ЭРА» -- на сумму **1 141 041 руб.**

Референс лист ZAVOD-LENSVET.RU

LENSVET

28. ГБОУ ШКОЛА № 645 ПУШКИНСКОГО РАЙОНА САНКТ-ПЕТЕРБУРГА – на сумму **734 650 руб.**
29.Юго-Восточная дирекция инфраструктуры ЦДИ ОАО "РЖД" – на сумму **7 337 991 руб.**
30.Управление строительства Пермской ГРЭС - на сумму **3 696 469 руб.**
31.Миллеровская таможня - на **сумму 1 323 352 руб.**
32.Международный аэропорт Брянск - на сумму **1 785 579 руб.**
33.МУНИЦИПАЛЬНОЕ АВТОНОМНОЕ ОБЩЕОБРАЗОВАТЕЛЬНОЕ УЧРЕЖДЕНИЕ ГОРОДА КАЛИНИНГРАДА ЛИЦЕЙ № 17 - на сумму **432 977 руб.**
34.Государственное бюджетное учреждение спортивная школа олимпийского резерва № 1 Московского района Санкт-Петербурга - на сумму **1 114 920 руб.**
35.МБУ спортивная школа «Факел» города Челябинска - на сумму **579 296 руб.**
36.Центр физической культуры, спорта и здоровья Василеостровского района - на сумму **2 232 603 руб.**
37.Центра футбольной подготовки Восхождение (Стадион Кировец) – на сумму **1 461 666 руб.**
38.ГБУ Спортивная школа олимпийского резерва им.Владимира Кореньков Куротного района Санкт-Петербурга - на сумму **954 506 руб.**
39.Центр плавания Рыба-Kid, г. Санкт-Петербург - на сумму **992 538 руб.**
40.Бюджетное учреждение физической культуры и спорта Шекснинского муниципального района "Лидер" - на сумму **154 582 руб.**
41.Средних образовательных школ Воронежской области - на сумму **2 584 304 руб.**
42.Средних образовательных школ Волгоградской области - на сумму **8 717 914 руб.**
43.Средних образовательных школ Архангельской области - на сумму **6 485 055 руб.**
44.Средних образовательных школ Кировской области - на сумму **4 135 983 руб.**
45.Средних образовательных школ г. Казань - на сумму **5 106 420 руб.**
46.МАУ Старорусского муниципального района «Физкультурнооздоровительный комплекс» - на сумму **703 664 руб.**

Преимущества сотрудничества

- Система мотивационных бонусов
- Обучение светотехнике
- Светотехнические расчеты
- Услуги энергосервиса
- Техническая поддержка Инженера:
  - Консультация по технически сложным вопросам
  - Выезд на объект
  - Подбор монтажной/строительной организации под бюджет и требования
- Маркетинговые мероприятия за наш счет:
  - Вебинары/обучения по маркетингу
  - Консультирование по СЕО, по рекламным кампаниям
  - Контент-материалы от контентщика/фотографа
- Обучение продажам
  - Интенсивы по продажам
  - Тренинги по продажам от компании ЗАВОД-ЛЕНСВЕТ
  - Помощь в написании скриптов по холодному обзвону
  - Помощь в закрытии сделки

LENSVET

Преимущества сотрудничества

- Наличие на складе
- Защита проекта
- Своя проектно-конструкторская база
- Возможность изготовления сложных несерийных образцов
- На светильники и крепеж профессиональной серии GOLD созданы все виды сопроводительной документации: Технический паспорт, Сертификат соответствия, IES файл для расчета освещенности в программе DIALUX, чертежи CAD и BIM модели для САПР, протоколы испытаний

Покупая светильник у ЗАВОДА-ЛЕНСВЕТ, вы закрываете одним разом и в одном месте все возможные задачи по освещению. Мы предлагаем реализовать любую доработку без существенных затрат, при этом экономя ваши деньги на электроэнергии за счет низкого энергопотребления всей нашей продукции.

LENSVET

Наша команда

Наш сайт: zavod-lensvet.ru



Александр Алтунин
Генеральный директор
+7 (812) 243-11-25
a9052081910@gmail.com



Диана Рахимова
Руководитель корпоративного отдела
+7 (964) 399 63 51
a9643996351@zavod-lensvet.ru



Виктор Шуляк
Старший конструктор-разработчик
+7 (964) 334 31 49
v.shulyak@zavod-lensvet.ru



Дмитрий Гвоздев
Инженер-конструктор
+7 (964) 340 25 51
d9643402551@zavod-lensvet.ru



Айгуль Шагитова
Product Manager
+7 (921) 943-01-81
viled@zavod-lensvet.ru



Анна Баранова
Помощник руководителя
+7 (965) 065-02-60
a9110997962@zavod-lensvet.ru



Анастасия Фатеева
Интернет-маркетолог
+7 964 399 62 88
a9643996288@zavod-lensvet.ru

LENSVET

Коммерческий отдел

Наш сайт: zavod-lensvet.ru



Максим Абдуллаев
Коммерческий директор
+7 (903) 097-88-77
m9030978877@zavod-lensvet.ru



Станислав Кучкин
Руководитель отдела продаж
+7 (904) 330-01-47
s9043300148@zavod-lensvet.ru



Лариса Гозбенко
Руководитель отдела продаж
+7 (904) 612 05 35
l9046120535@zavod-lensvet.ru



Евгения Кодаш
Специалист по освещению
+7 (963) 246 40 26
e9632464026@zavod-lensvet.ru



Александр Лебедев
Специалист по освещению
+7 (963) 159 80 15
a9531598015@zavod-lensvet.ru



Анна Окулова
Специалист по освещению
+7 (964) 334 99 30
a9643349930@zavod-lensvet.ru



Александр Кузьмин
Специалист по освещению
+7 (965) 783-74-01
a9657837401@zavod-lensvet.ru



Оксана Ройс
Специалист по освещению
+7 (964) 334-99-35
o9643987528@zavod-lensvet.ru



София Жильцова
Специалист по освещению
+7 (904) 330-01-02
s9043300102@zavod-lensvet.ru

LENSVET